BKN - RK2026 - Kit de freno premontado
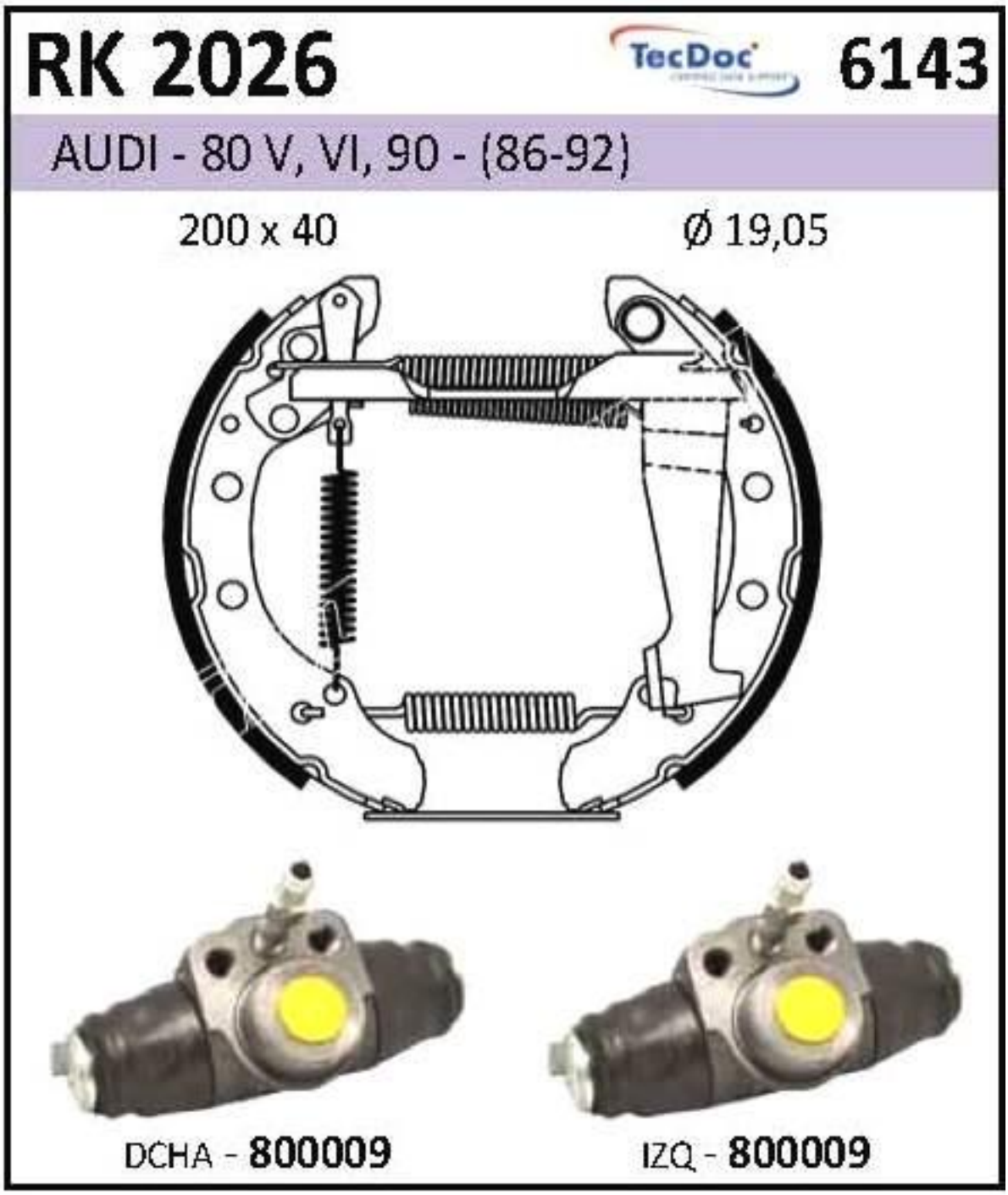
- Audi
- Trasero
- VAG
- Ø Tambor [mm]: 200
- Ancho Zapata [mm]: 40
- Ø Bombín [mm]: 19,05